ACA-CE08-100

LHD Cable Accessory - Clip "Edge", (Sp Steel) 8-14mm (5/16") - Qty100

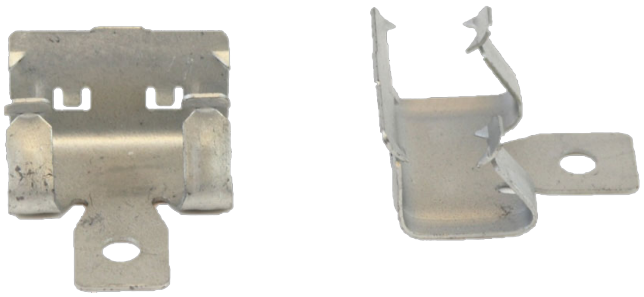

ACA-CE08-100

LHD Cable Accessory - Clip "Edge", (Sp Steel) 8-14mm (5/16") - Qty100

Specifiche tecniche

Physical

Material (body)	Fjederstål

Environmental

Environment	Indendør, Udendørs

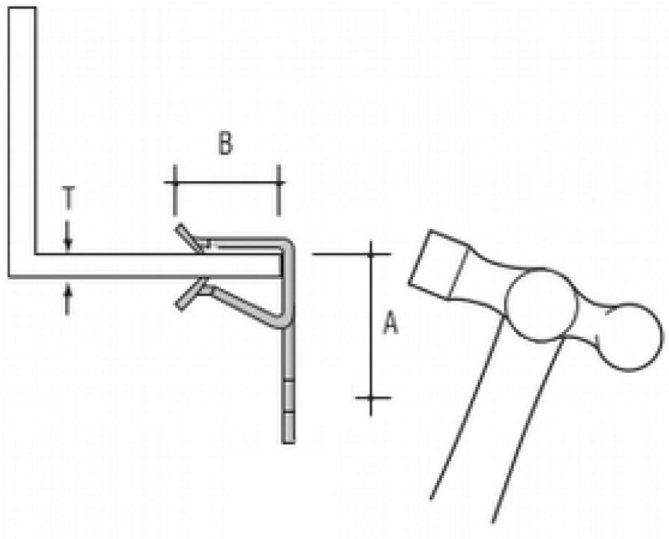

In quanto azienda in continua innovazione, Kidde Global Solutions si riserva il diritto di modificare le specifiche del prodotto senza preavviso. Per avere informazioni sempre aggiornate, visita it.firesecurityproducts.com online o contatta il tuo riferimento commerciale.

Last updated on 12 November 2026 - 18:57