ACA-CE08-100

LHD Cable Accessory - Clip "Edge", (Sp Steel) 8-14mm (5/16") - Qty100

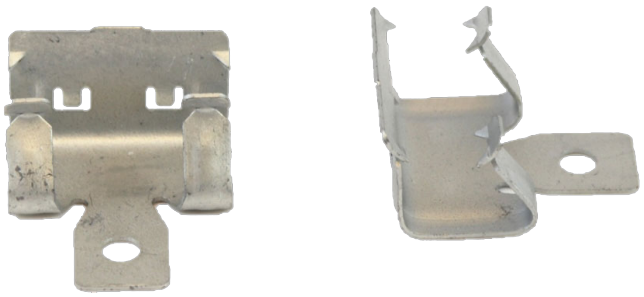

ACA-CE08-100

LHD Cable Accessory - Clip "Edge", (Sp Steel) 8-14mm (5/16") - Qty100

Specyfikacja techniczna

Physical

Material (body)	Fjederstål

Environmental

Environment	Indendør, Udendørs

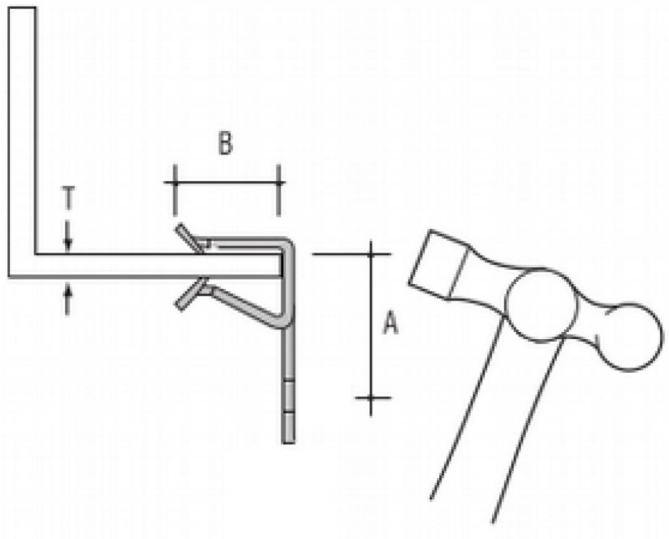

Będąc firmą innowacyjną, Kidde Global Solutions zastrzega sobie prawo do zmian w specyfikacji wyrobów bez uprzedzenia. W celu uzyskania najnowszych specyfikacji prosimy o wizytę na stronach pl/firesecurityproducts.com lub kontakt z przedstawicielem handlowym.

Last updated on 12 November 2026 - 18:57