3040-W

Panik kontakt med rød latch indikator og skrue terminaler, hvid.



3040-W

Panik kontakt med rød latch indikator og skrue terminaler, hvid.

Tekniske specifikationer

General

Type	Switch
Water resistant	No
LED	Yes
Latching LED circuit	Yes
Alarm contact	SPDT

Wired/wireless

Wired-wireless	Wired

Physical

Colour	White

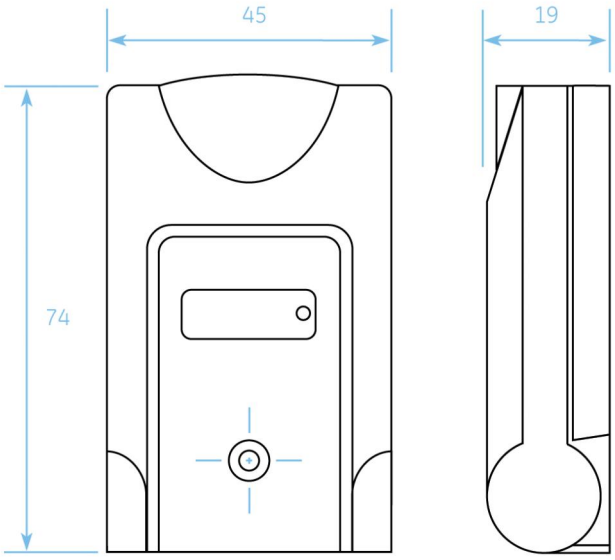

Kidde Global Solutions er et innovativt selskab og forbeholder sig ret til at ændre produktspecifikationer uden varsel. De nyeste produktspecifikationer kan du finde på dk.firesecurityproducts.com eller ved at kontakte din salgsrepræsentant hos.

Last updated on 12 November 2026 - 18:57