DC115

Contacto magnético para puertas y suelo. Apertura operativa máx. 75mm. 2m de cable blindado.

Caracteristicas

Contacto magnético diseñado para instalaciones comerciales e industriales, en las que son necesarios equipos robustos. Idóneo para puertas metálicas, vallas, portones, etc. Construido con una carcasa de aluminio extruido y completamente encapsulado con componentes de poliuretano.

Alta seguridad

Contacto magnetico balanceado para instalaciones que requieran de seguridad adicional. Los contactos reed internos y el iman deben ser instalados en una posicion especifica para evitar cualquier tipo de sabotaje.

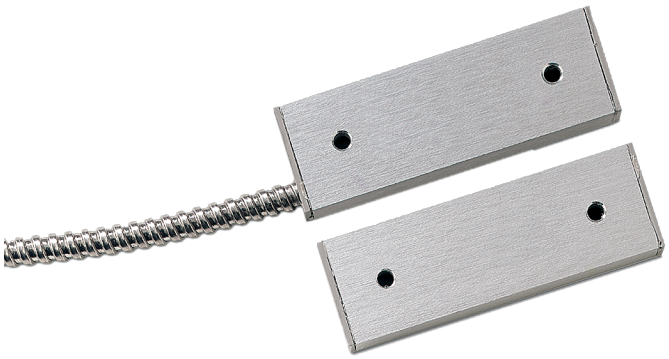

Detalles

- Montaje adecuado para cualquier tipo de puerta metalica
- Fabricacion robusta
- Contacto balanceado para instalaciones de alta seguridad
- Longitud estándar del cable de 2 m
- Bucle de tamper incluido
- Certificación EN50131-2-6 Grado-2

DC115

Contacto magnético para puertas y suelo. Apertura operativa máx. 75mm. 2m de cable blindado.

Especificaciones técnicas

General

Application type	Surface mount
Contact type	CO

Wired/wireless

Wired-wireless	Wired

Physical

Colour	Silver
Material	Anodised aluminium finish

Regulatory

EN50131 grade	Grade 2

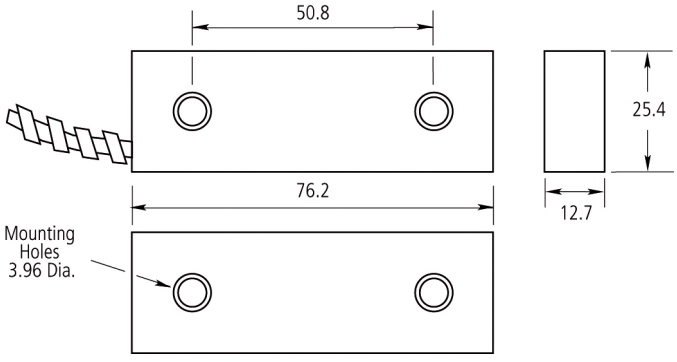

Como empresa innovadora, Kidde Global Solutions se reserva el derecho de modificar las especificaciones de los productos sin previo aviso. Para conocer las últimas especificaciones de los productos, visite la Web de es.firesecurityproducts.com o póngase en contacto con su comercial.

Last updated on 12 November 2026 - 18:57