TVD-CB3B-W

Coupole de fixation TruVision pour les caméras dôme à objectif fixe de la série M, blanche.

Présentation

Avec la coupole de fixation TVD-CB3B-W, les caméras dômes blanches à objectif fixe de la série M peuvent être installées sur les supports de montage en suspension ou mural TVD-SNB-W, TVD-CBW-W et TVD-PPB-W.



Détails

- Support compatible avec les caméras IP dôme à objectif fixe blanc de la série M, blanc.
- Compatible avec les supports de montage TVD-SNB-W, TVD-CBW-W et TVD-PPB-W.
- Conçu pour un câblage aisé

TVD-CB3B-W

Coupole de fixation TruVision pour les caméras dôme à objectif fixe de la série M, blanche.

Spécifications techniques

General

Bracket type	Camera
Support type	TruVision mini domes
Bracket mounting part	Cup base
Mount type	Pendant mount

Physical

Physical dimensions	Ø 140 x 66.6 mm
Net weight	220 g
Colour	White
Material	Aluminium

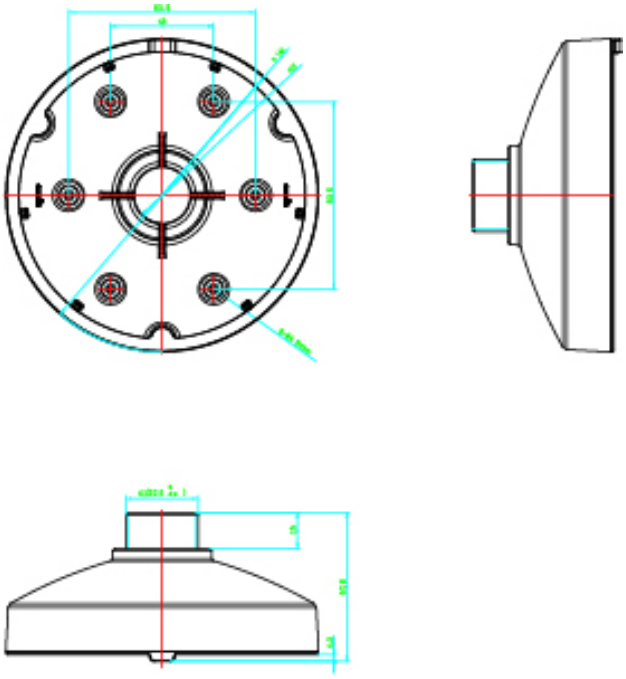

En tant que société d'innovation, Kidde Global Solutions se réserve le droit de modifier les spécifications des produits sans préavis. Pour les dernières spécifications du produit, visitez le site web fr.firesecurityproducts.com ou contactez votre représentant commercial.

Last updated on 12 November 2026 - 18:57