DC102R4.7

CONTACT WITH 4.7K RES (WHITE)



DC102R4.7
CONTACT WITH 4.7K RES (WHITE)

Specifiche tecniche

General

Application type	Montaż powierzchniowy
Contact type	Rezystor 4K7

Wired/wireless

Wired-wireless	Kablede

Physical

Colour	Hvid

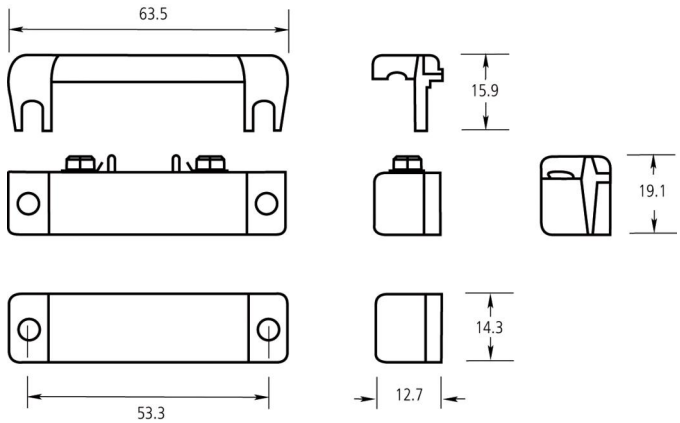

In quanto azienda in continua innovazione, Kidde Global Solutions si riserva il diritto di modificare le specifiche del prodotto senza preavviso. Per avere informazioni sempre aggiornate, visita it.firesecurityproducts.com online o contatta il tuo riferimento commerciale.

Last updated on 12 November 2026 - 18:57