3040-W

Surface mount panic switch, latching red LED indicator and screw terminals, SPDT, white



3040-W

Surface mount panic switch, latching red LED indicator and screw terminals, SPDT, white

Technische specificaties

General

Type	Switch
Water resistant	No
LED	Yes
Latching LED circuit	Yes
Alarm contact	SPDT
Connections	Screw terminals

Wired/wireless

Wired-wireless	Wired

Electrical

Power supply value	7 to 15 VDC
Current consumption	8 mA

Physical

Physical dimensions	74 × 45 × 19 mm
Colour	White

Environmental

Operating temperature	-18 to +43°C

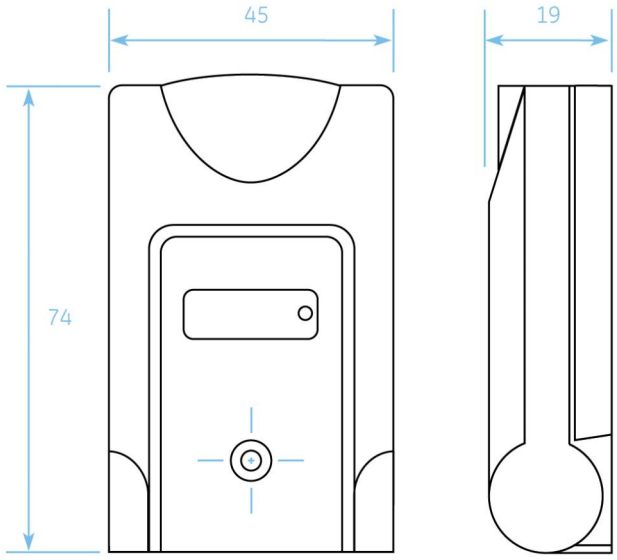

Als een bedrijf van innovatie behoudt Kidde Global Solutions zich het recht voor productspecificaties zonder kennisgeving te wijzigen. Ga voor de nieuwste productspecificaties online naar be.firesecurityproducts.com of neem contact op met uw verkoopvertegenwoordiger.

Last updated on 12 November 2026 - 18:57