N-MC-S-G

Akcesorium MCP - kołnierz mocujący - zielony

General

The N-MC-S-G is an surface mount accessory for compatible manual call points. It offers the possibility to cover unsightly gaps between the wall and a recess mount manual call point for recess mount applications when the holes in the wall are not perfectly cut. With its matching green colour and same aesthetic design as the manual call point, it finishes off any recess mount application beautifully.

Installation

The N-MC-S-G requires no special tools or additional parts for installation. It is simply placed between the manual call point front and the wall for most standard applications, and attaches with the same screws that normally fits the manual call point to its standard back box. If special mounting options are required with other fitment locations for other types of wall boxes, the trim skirt may be paired with a recess mount adaptor allowing additional fitment options for installations on most high quality European wall boxes.

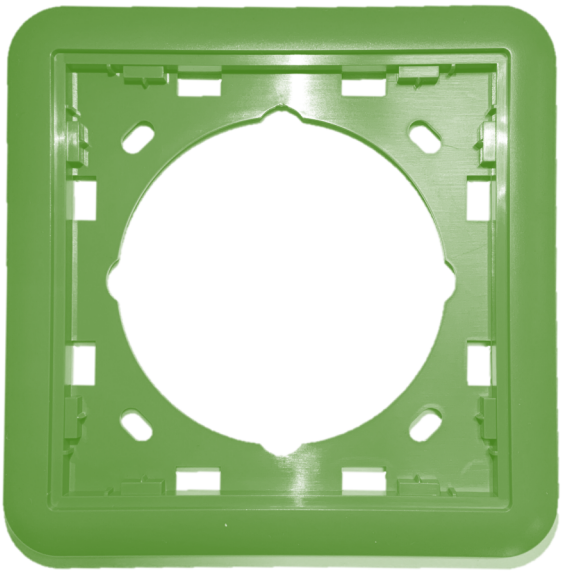

Szczegóły

- Zakrywa nierówne wycięcia w ścianie, gdy używane są wpuszczane puszki ścienne
- Pasuje kolorystycznie i wzorniczo do ręcznego ostrzegacza pożarowego, zapewniając estetyczny, zintegrowany wygląd
- Różne opcje montażu pozwalają na łatwe dopasowanie do większości europejskich puszek ściennych
- Do montażu ręcznego ostrzegacza pożarowego z puszkami montażowymi innych firm

N-MC-S-G

Akcesorium MCP - kołnierz mocujący - zielony

Specyfikacja techniczna

General

Compatibility	Intelligent manual call points

Physical

Physical dimensions	108.1 x 108.1 x 8 mm (L x W x D)
Colour	Green
Mounting type	Wall mount
Material (body)	Noryl SE100 (self-extinguishing)

Environmental

Vandal proof	No
Environment	Indoor

Regulatory

Compliancy	CE, REACH, RoHS 2, WEEE

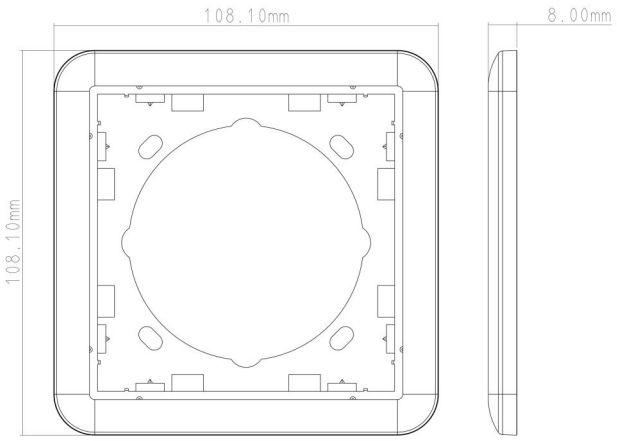

Będąc firmą innowacyjną, Kidde Global Solutions zastrzega sobie prawo do zmian w specyfikacji wyrobów bez uprzedzenia. W celu uzyskania najnowszych specyfikacji prosimy o wizytę na stronach pl/firesecurityproducts.com lub kontakt z przedstawicielem handlowym.

Last updated on 12 November 2026 - 18:57