# TVD-VFM3

## Adapter montażowy do sufitów podwieszanych TruVision do kamer kopułowych zmiennoogniskowych serii S6 z wiązką przewodów

### Overview

Wspornika do montażu podtynkowego TruVision TVD-VFM3 można użyć do instalowania kamer IP serii 6 TVD-5604H / TVD-5605H / TVD-5606H bezpośrednio na suficie, bez pozostawiając przestrzeni pomiędzy kamerą a powierzchnią sufitu podwieszanego.

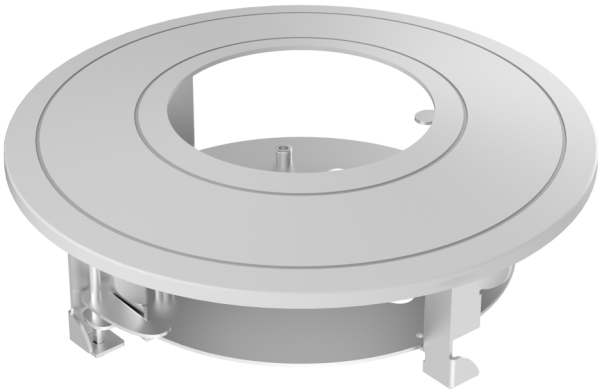

### Szczegóły

- Stal i tworzywo sztuczne z malowane natryskowo
- Konstrukcja metalowa z magnetycznym pierścieniem maskującym
- Powinien być stosowany tylko na płaskiej powierzchni

# TVD-VFM3

## Adapter montażowy do sufitów podwieszanych TruVision do kamer kopułowych zmiennoogniskowych serii S6 z wiązką przewodów

## Specyfikacja techniczna

### General

| | |
|---|---|
| Bracket type | Camera |
| Support type | TruVision mini domes |
| Bracket mounting part | Mounting bracket |
| Mount type | Flush mount |
| Cable management | Yes |

### Physical

| | |
|---|---|
| Physical dimensions | Ø 225 × 75.9 mm |
| Net weight | 609 g |
| Colour | Grey (Pantone 428c) |
| Material | Steel |

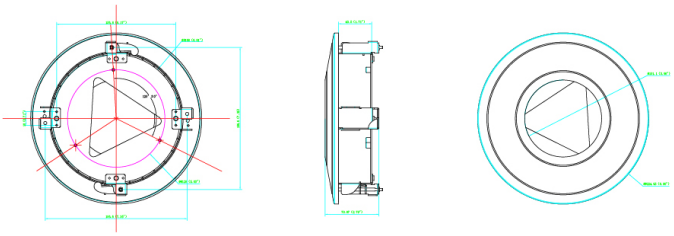

Będąc firmą innowacyjną, Kidde Global Solutions zastrzega sobie prawo do zmian w specyfikacji wyrobów bez uprzedzenia. W celu uzyskania najnowszych specyfikacji prosimy o wizytę na stronach pl/firesecurityproducts.com lub kontakt z przedstawicielem handlowym.

Last updated on 12 November 2026 - 18:57