TVD-CB9

Pierścień montażowy TruVision do zewnętrznych kamer kopułowych serii 7

Opis

Pierścień montażowy TVD-CB9 może być używana w połączeniu ze wspornikami montażowymi TVD-SNB, TVD-PPB i TVD-CBW

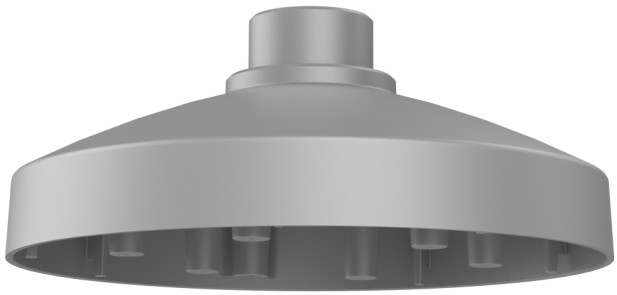

Szczegóły

- Kompatybilny ze wspornikami TVD-SNB, TVD-PPB, TVD-CBW
- Do użytku z zewnętrznymi kamerami kopułowymi serii 7: TVD-5715, TVD-5716, TVD-5717, TVD-5718, TVD-5719, TVD-5720, TVD-5721

TVD-CB9

Pierścień montażowy TruVision do zewnętrznych kamer kopułowych serii 7

Specyfikacja techniczna

General

Bracket type	Camera
Support type	TruVision mini domes
Bracket mounting part	Cup base
Mount type	Pendant mount, Wall mount

Physical

Physical dimensions	Ø 155 mm Ø 6.1 in.
Net weight	230 g 0.50 lb.
Colour	Grey (Pantone 428c)
Material	Aluminium

Environmental

Environment	Indoor, Outdoor

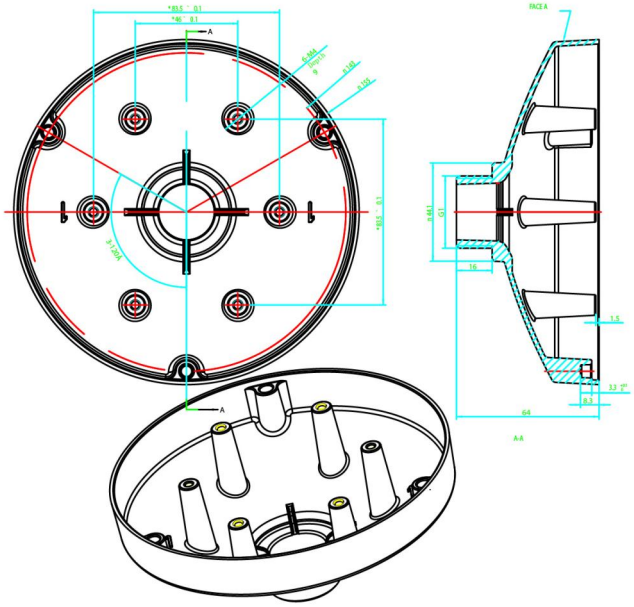

Będąc firmą innowacyjną, Kidde Global Solutions zastrzega sobie prawo do zmian w specyfikacji wyrobów bez uprzedzenia. W celu uzyskania najnowszych specyfikacji prosimy o wizytę na stronach pl/firesecurityproducts.com lub kontakt z przedstawicielem handlowym.

Last updated on 12 November 2026 - 18:57