TVD-CB3B-W

Pierścień montażowy TruVision do kamer stałoogniskowych kopułowych serii M, biały

Opis

Dzięki pierścieniowi mocującemu TVD-CB3B-W, białe kamery kopułkowe z obiektywami stałoogniskowymi z serii M można instalować na uchwytach ściennych/wiszących TVD-SNB-W, TVD-CBW-W i TVD-PPB-W.



Szczegóły

- Kompatybilny z białymi kopułkowymi kamerami IP serii M ze obiektywem stałoogniskowym
- Kompatybilny z uchwytami ściennymi/wiszącymi TVD-SNB-W, TVD-CBW-W i TVD-PPB-W
- Zaprojektowany z myślą o wygodnym okablowaniu

TVD-CB3B-W

Pierścień montażowy TruVision do kamer stałoogniskowych kopułowych serii M, biały

Specyfikacja techniczna

General

Bracket type	Camera
Support type	TruVision mini domes
Bracket mounting part	Cup base
Mount type	Pendant mount

Physical

Physical dimensions	Ø 140 x 66.6 mm
Net weight	220 g
Colour	White
Material	Aluminium

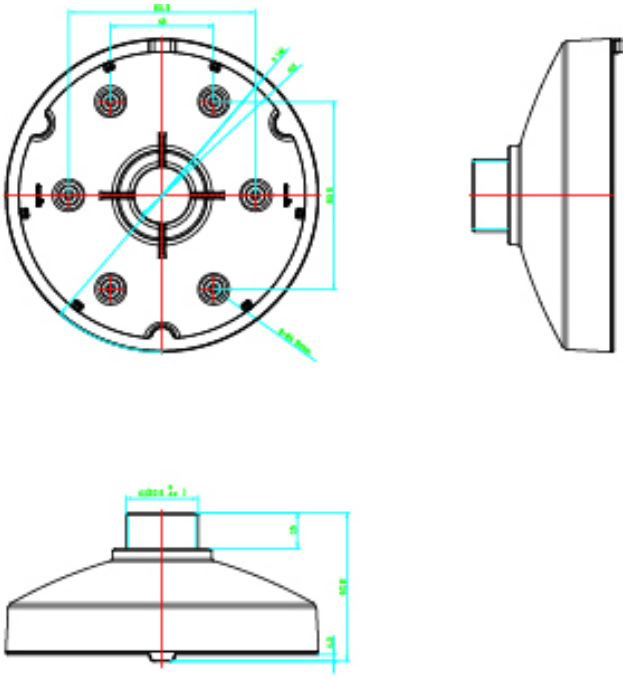

Będąc firmą innowacyjną, Kidde Global Solutions zastrzega sobie prawo do zmian w specyfikacji wyrobów bez uprzedzenia. W celu uzyskania najnowszych specyfikacji prosimy o wizytę na stronach pl/firesecurityproducts.com lub kontakt z przedstawicielem handlowym.

Last updated on 12 November 2026 - 18:57