TVD-6112

Analogowa kamera kopułowa Truvision HD-TVI, inteligentne oświetlenie hybrydowe podczerwień (IR) i światło białe do 40m, 2MP, obiektyw 2.8 mm, 12VDC, IP67, IK10

High-definition video over coax infrastructure

These advanced 2MP HD-TVI cameras deliver crisp, high-resolution video with 2MP (1920×1080) imaging, making them ideal for a wide range of surveillance applications. Designed to work seamlessly over legacy coaxial cabling, they offer a cost-effective upgrade path without the need for extensive infrastructure changes. Fully compatible with TruVision Hybrid DVRs and encoders, they integrate easily into both new and existing surveillance systems.

Superior imaging in all lighting conditions

Equipped with a large aperture, the cameras provide 24/7 full-color imaging, capturing vivid detail even in low-light environments. Smart-hybrid light technology enhances night surveillance with flexible lighting options—white or IR—that can be activated based on detected motion. With 130 dB true Wide Dynamic Range (WDR) and 3D Digital Noise Reduction (DNR), the cameras maintain clarity and contrast in challenging lighting, including strong backlight or low-light scenes.

Versatile design with built-in audio and rugged protection

The TVx-611x 2MP HD-TVI range includes both fixed lens models (2.8 mm and 3.6 mm) and motorized varifocal lens models (2.8 mm to 12 mm), available in dome and bullet form factors to suit various installation needs. The dome models feature the most powerful illumination with up to 60 meters of both white light and IR distance, ensuring excellent visibility in darkness. Built-in microphones enable high-quality audio over coax, and robust IP67 water/dust resistance combined with IK10 vandal protection ensures durability in demanding indoor or outdoor environments.



Szczegóły

- Obiektyw 2,8 mm
- Rozdzielczość 2MP
- Oświetlenie białym światłem i podczerwienią (IR) do 40m
- Kolorowy obraz nocą przy minimalnym oświetleniu otoczenia lub wspomagany wbudowanym białym światłem
- Technologia HD-TVI do transmisji wideo HD po kablu koncentrycznym
- Funkcja dzień/noc z inteligentnym IR i białym światłem do uzyskiwania wysokiej jakości obrazów w różnych warunkach oświetleniowych
- Stopień ochrony środowiskowej IP67
- Technologia True WDR
- Funkcje OSD TruVision za pomocą sterowania przez kabel koncentryczny

TVD-6112

Analogowa kamera kopułowa Truvision HD-TVI, inteligentne oświetlenie hybrydowe podczerwień (IR) i światło białe do 40m, 2MP, obiektyw 2.8 mm, 12VDC, IP67, IK10

Specyfikacja techniczna

General

Technology	HD-TVI analog
Video standard	NTSC, PAL
Privacy masking	4 programowalne maski prywatności
Video output	HD-TVI

Camera

Max. resolution	2 MP
Sensor scan	Progressive
Sensor type	CMOS
Effective pixels (H x V)	1920 x 1080
Shutter time	PAL: 1/25 s do 1/50 000; NTSC: 1/30 s do 1/50 000

Lighting performance

WDR type	True WDR
WDR	130 dB
White light	Yes
White light range	Do 40 m
Digital noise reduction	3D DNR
Day/night	True Day/Night
Motorized IR cut filter	Yes
Color sensitivity	0,0005 luksa @ (F1.0, AGC WŁĄCZONE), 0 luksa z białym światłem
Infrared (IR)	Yes
IR range	Do 40 m

Lens

Lens type	Fixed
Focal length	2.8 mm, pole widzenia poziome: 105°, pionowe: 56°, przekątne: 123°
f-stop	F1.0
Auto iris	No

Audio

Audio in	Wbudowany mikrofon

Alarm I/O

Alarm strobe light	Yes

Electrical

Operating voltage	12 VDC
Power supply type	12 VDC
Power consumption	Maks. 5 W

Physical

Physical dimensions	Ø 121 × 98 mm Ø 4,78 × 3,84 cala
Net weight	560 g 1,23 lb
Colour	Grey (Pantone 428c)
Material	Metal
Form Factor	Dome

Environmental

Vandal proof	Yes
Impact rating	IK10
Environment	Indoor, Outdoor
Operating temperature	-40 do 60°C -40 do 140 °F
Relative humidity	<90%, bez kondensacji
IP rating	IP67

Regulatory

Compliancy	CE, REACH, RoHS, WEEE

Compatible TruVision Recorders/Encoders

TVR17	
TVR12HD	(Record max. 12 fps)
TVR46HD	
TVR45HD	
TVR15HD	
TVE-120/420/820/1620	

Wyroby zgodne

Kategoria	Odniesienie	Opis
Brackets & Mounts	TVD-CBW	Uchwyt ścienny TruVision kompatybilny z pierścieniem montażowym TVD-CB2, TVD-CB3, TVD-CB5A, TVD-CB6, TVD-CB7
Brackets & Mounts	TVD-PPB	Uchwyt sufitowy (wys. 54 cm) do kamer kopułowych TruVision, wymaga dodatkowo TVD-CB5, TVD-CB3 lub TVD-CB2
Brackets & Mounts	TVW-BB1	Puszka montażowa do kamer niskoprofilowych TruVision serii 6

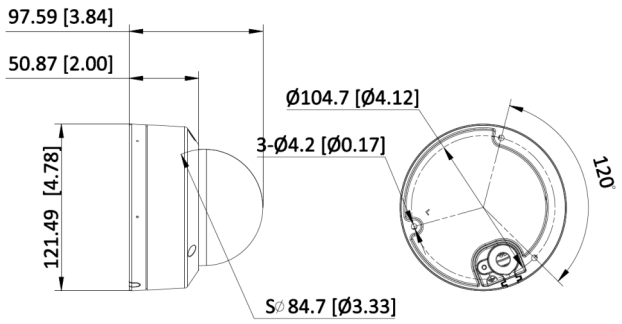

Będąc firmą innowacyjną, Kidde Global Solutions zastrzega sobie prawo do zmian w specyfikacji wyrobów bez uprzedzenia. W celu uzyskania najnowszych specyfikacji prosimy o wizytę na stronach pl/firesecurityproducts.com lub kontakt z przedstawicielem handlowym.

Last updated on 12 November 2026 - 18:57