TVD-CB9

Base Câmara Dome Exterior TruVision S7

Vista Geral

A base TVD-CB9 pode ser utilizada em conjunto com os suportes TVD-SNB, TVD-PPB e TVD-CBW

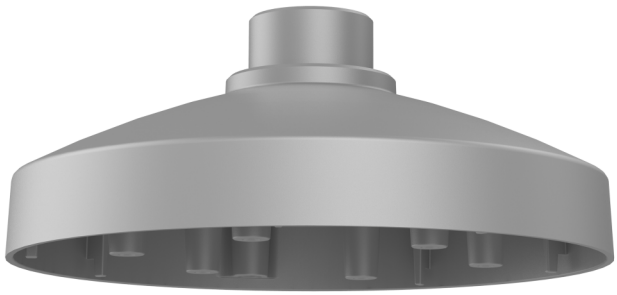

Detalhes

- Compatível com os suportes TVD-SNB, TVD-PPB, TVD-CBW
- Para utilizar com as câmaras dome de exterior S7 TVD-5715, TVD-5716, TVD-5717, TVD-5718, TVD-5719, TVD-5720, TVD-5721

TVD-CB9

Base Câmara Dome Exterior TruVision S7

Especificações técnicas

General

Bracket type	Camera
Support type	TruVision mini domes
Bracket mounting part	Cup base
Mount type	Pendant mount, Wall mount

Physical

Physical dimensions	Ø 155 mm Ø 6.1 in.
Net weight	230 g 0.50 lb.
Colour	Grey (Pantone 428c)
Material	Aluminium

Environmental

Environment	Indoor, Outdoor

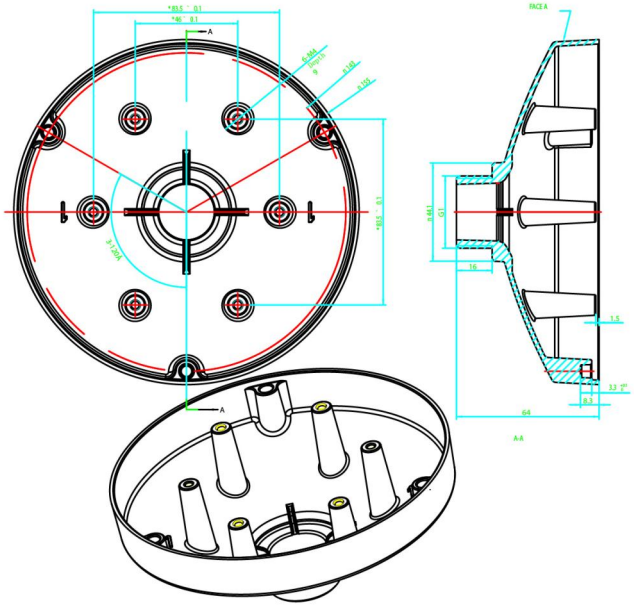

Como empresa de inovação, a Kidde Global Solutions reserva o direito de alterar as especificações do produto sem aviso prévio. Para obter informações sobre as especificações mais recentes do produto, visite pt.firesecurityproducts.com online ou contate o departamento comercial.

Last updated on 12 November 2026 - 18:57