TVD-CB3A

TruVision 3-Zoll-Sockel für S6-Varifokus-Turret-Kamera mit Kabelbaum

Allgemein

With the TVD-CB3A cup base, Series 6 turret IP cameras TVT-5608H, TVT-5609H, TVT-5610H, TVT-5611H can be installed on wall/pendant mount brackets TVD-SNB, TVD-CBW and TVD-PPB.
Mit dem TVD-CB3A-Sockel können die IP-Turret-Kameras TVT-5608H, TVT-5609H, TVT-5610H und TVT-5611H der Serie 6 an Wandhalterungen / Abhängungen TVD-SNB, TVD-CBW und TVD-PPB installiert werden.

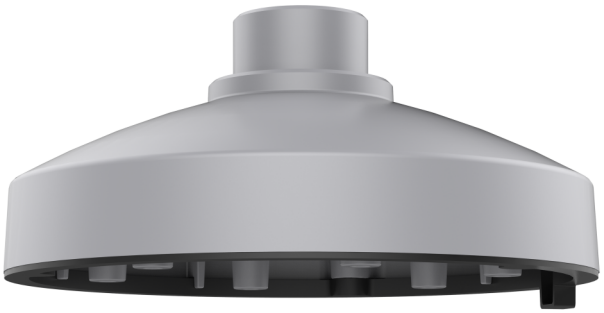

Einzelheiten

- Kompatibel mit TVT-5608H / TVT-5609H / TVT-5610H / TVT-5611H Series 6 Turret IP Kameras
- Kompatibel mit Wandhalterung/Abhängung TVD-SNB, TVD-CBW and TVD-PPB
- Speziell für einfachste Verkabelung entwickelt

TVD-CB3A

TruVision 3-Zoll-Sockel für S6-Varifokus-Turret-Kamera mit Kabelbaum

Technische Spezifikationen

General

Bracket type	Kamera
Support type	TruVision Mini Kuppeln
Bracket mounting part	Glocke
Mount type	Hängende Montage

Physical

Physical dimensions	Ø 140 x 66.6 mm
Net weight	220 g
Colour	Grau (Pantone 428c)
Material	Aluminium

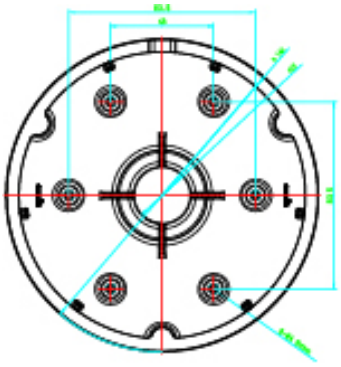

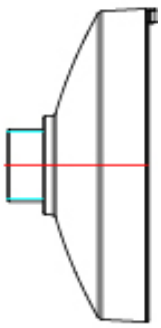

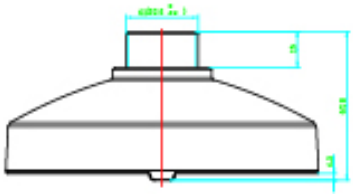

Als innovatives Unternehmen behält sich Kidde Global Solutions das Recht vor, Produktspezifikationen ohne Ankündigungen zu ändern. Für die aktuellsten Produktspezifikationen, besuchen Sie bitte de.firesecurityproducts.com online oder kontaktieren Sie bitte unsere Vertriebsmitarbeiter.