DC102R4.7

Contact magnétique de surface blanc, bornier à vis avec 2 résistances 4k7 intégrées.



DC102R4.7

Contact magnétique de surface blanc, bornier à vis avec 2 résistances 4k7 intégrées.

Spécifications techniques

General

Application type	Oberflächenmontage
Contact type	4K7 Widerstand

Wired/wireless

Wired-wireless	Verdrahtet

Physical

Colour	Weiß

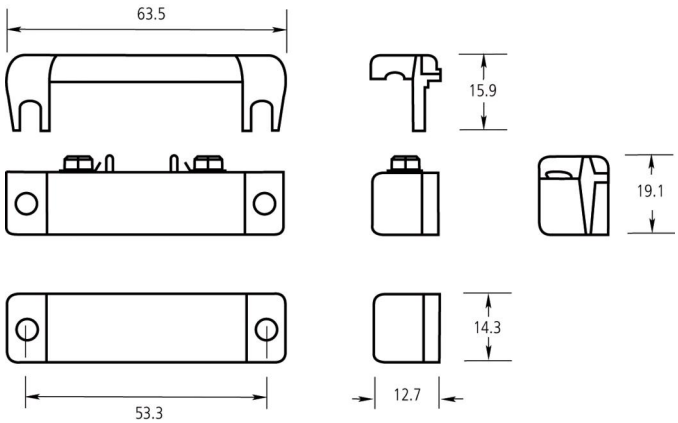

En tant que société d'innovation, Kidde Global Solutions se réserve le droit de modifier les spécifications des produits sans préavis. Pour les dernières spécifications du produit, visitez le site web fr.firesecurityproducts.com ou contactez votre représentant commercial.

Last updated on 12 November 2026 - 18:57