# DC102R4.7

**CONTACT WITH 4.7K RES (WHITE)**



# DC102R4.7
## CONTACT WITH 4.7K RES (WHITE)

## Specifiche tecniche

### General

| | |
|---|---|
| Application type | Oberflächenmontage |
| Contact type | 4K7 Widerstand |

### Wired/wireless

| | |
|---|---|
| Wired-wireless | Verdrahtet |

### Physical

| | |
|---|---|
| Colour | Weiß |

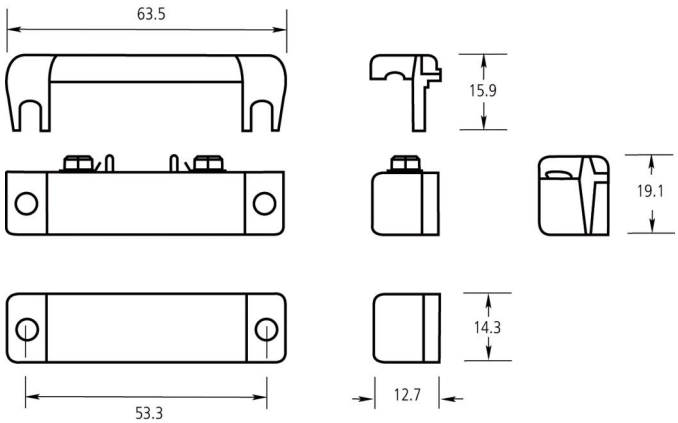


In quanto azienda in continua innovazione, Kidde Global Solutions si riserva il diritto di modificare le specifiche del prodotto senza preavviso. Per avere informazioni sempre aggiornate, visita it.firesecurityproducts.com online o contatta il tuo riferimento commerciale.

Last updated on 12 November 2026 - 18:57