KE-AS3115R-WM

Inteligentny, adresowalny, ścienny sygnalizator akustyczno-optyczny serii Excellence z izolatorem (polski)

General

The innovative Excellence range of intelligent addressable devices offers advanced features for reliability and peace of mind. Coupled with features for ease of installation and maintenance on new fire detection systems, it's a perfect match for exceptional overall performance.

The KE-AS3115R-WM is a RED bodied, addressable wall mount sounder & visual alarm device (VAD) with integrated isolation for Excellence series fire systems. They are connected over a 2-wire loop and are loop powered. They are compatible with automatic synchronisation controlled from the CIE (control panel).

Installation

For ease of system planning, Excellence notification devices share a first fix base with Excellence point detectors. This allows for standardised cabling with less cabling issues, and allows devices to be interchanged without rewiring should requirements change. Optional installation accessories to support surface conduit entry, trim skirts address tags and address labels are available to suit multiple applications.

To assist with the installation and commissioning process, a multitude of features ensure that the device is easily and properly inserted into the base, securely connected to the loop and that it functions perfectly. A local multi-coloured LED indicator helps to visualise device status locally without requiring access to the fire panel.

Configuration & Operation

All functional programming is controlled from the CIE and can be changed on the fly without access to the device.

Should the loop be heavily loaded, all Excellence notification devices offer a unique "Battery assisted activation" feature allowing the device to draw its activation power from 3 x CR123 batteries that may be optionally fitted to the device. Using batteries protects the device loop from possible overload which may put the system at risk, and allows for as many as 128 notification devices to be fitted to any Excellence loop. When batteries are used they are automatically supervised buy the device, with ample warning time when batteries require replacing. Under standard operating conditions batteries should provide more than 5 years of support without requiring replacement.

Safety & Security

Automatic daily self testing ensures that when the device is activated, everything works as expected. Pre-activation self testing ensures that a warning is raised before an event takes place, minimising the risk when notification is required. With the integrated isolator, continuity of operation is ensured even with a single short circuit on the loop.



Szczegóły

- Standardowe gniazdo do montażu, wspólne z czujkami punktowymi, ułatwiające planowanie, logistykę i instalację
- Zintegrowana izolacja zwarć zapewniająca dodatkowe zabezpieczenie
- Blokada w gnieździe, znacznik adresu, maskownica wykończeniowa oraz wsparcie okablowania natynkowego ułatwiające montaż w każdych warunkach
- Zasilanie z pętli z aktywacją wspomaganą baterią, umożliwia podłączenie do 128 urządzeń na pętlę
- Dostępne 32 tony przy 4 poziomach głośności, które można skonfigurować za pomocą centrali
- Dostępne 3 poziomy mocy optycznej, które można zmieniać za pomocą centrali
- Wsparcie wielostopniowej ewakuacji zapewniające elastyczność zastosowań
- Autotesty przed i po aktywacji zapewniające maksymalne bezpieczeństwo
- Automatyczna synchronizacja
- Trójkolorowy diagnostyczny wskaźnik LED ułatwiający szybkie uruchomienie i wykrywanie usterek

KE-AS3115R-WM

Inteligentny, adresowalny, ścienny sygnalizator akustyczno-optyczny serii Excellence z izolatorem (polski)

Specyfikacja techniczna

General

Compatibility	Systemy Kidde Commercial Excellence
Addressing method	DIL switch
Monitoring	Activated, Battery level, Continuously self-checking, Fault, Open circuit, Short circuit

Electrical

Power supply type	Batterien, Loop-Stromversorgung
Batteries	3 x CR123 (opcjonalnie)
Operating voltage	17 do 29 VDC
Communication voltage	4 do 11 V pulsacyjne
Current consumption	250 µA (Spoczynek) 1,4 mA (Aktywny - z pętli przy zainstalowanych bateriach) Wartości zużycia przy zasilaniu wyłącznie z pętli podano w instrukcji instalacji.

Sounder

Output level	55 do 102 dB(A) - W zależności od tonu
Output level adjustment	4 poziomy
Frequency	Wybierane przez użytkownika
Selectable tones	32
Synchronization	Wspierana
No. of stages	3

VAD

Colour	Czerwony
Rating	W-2-6 (Nisko) / W-2.4-6.5 (Średnio) / W-2.4-8 (Wysoko)
Floor coverage	< 64 m²
Flash frequency	0,5 Hz (1 błysk co 2 s)
Synchronization	Wspierana

Isolation

Type	Negativer Zeilenumbruch
Loop current	5 mA (izolacja)
Series resistance	<0,08 Ω
Switch current	1,05 A (ciągły) / 1.4 A (pulsacyjny)
Leakage current	<1 mA
Isolation voltage	14 do 15,5 VDC
Reconnect voltage	14 do 15,5 VDC

Physical

Physical dimensions	111 x 88 mm (Ø x H)
Net weight	300 g
Colour	Rot (RAL 3001)
Mounting type	Deckenmontage
Mounting position	Wand
Mounting height	Do 2,4 m
Mounting base	Tief
Material	PC / ABS

Environmental

Vandal proof	No
Operating temperature	-10 do +55°C
Storage temperature	−25 do +75°C
Relative humidity	10 do 95% (bez kondensacji)
Environment	Draussen
IP rating	IP21C

Regulatory

Compliancy	CE, REACH, RoHS 3, WEEE
Certification	CPR
Standards	EN54-3, EN54-17, EN54-23

Wyroby zgodne

Kategoria	Odniesienie	Opis
Detection device	KE-ASA-AUXR	Intelligent addressable notification accessory - deep base (red)
Detection device	KE-DB3010W	Akcesoria do inteligentnych czujek serii Excellence - gniazdo standardowe

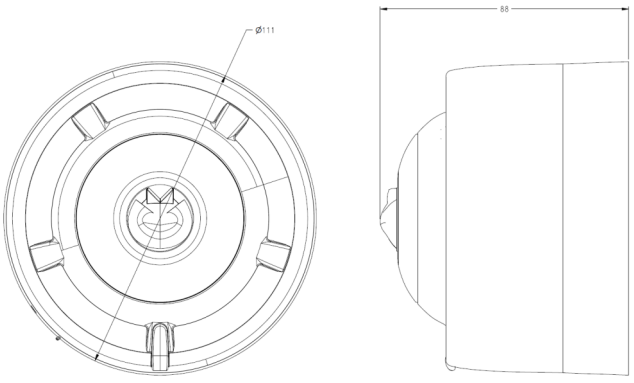

KIDDE COMMERCIAL

Będąc firmą innowacyjną, Kidde Global Solutions zastrzega sobie prawo do zmian w specyfikacji wyrobów bez uprzedzenia. W celu uzyskania najnowszych specyfikacji prosimy o wizytę na stronach pl/firesecurityproducts.com lub kontakt z przedstawicielem handlowym.

Last updated on 12 November 2026 - 18:57