# ACA-CE03-100

**Clip Encaixe em Borda em Aço Inox para Cabo Deteção Linear - 3 a 8 mm, 100 unidades**

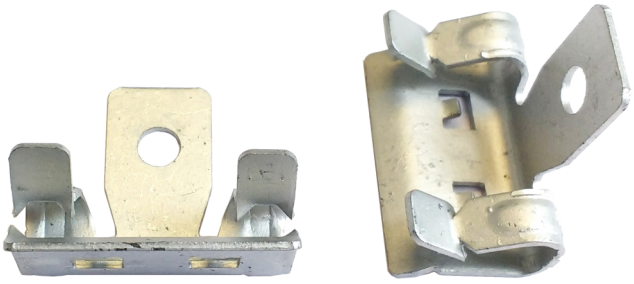

# ACA-CE03-100

## Clip Encaixe em Borda em Aço Inox para Cabo Deteção Linear - 3 a 8 mm, 100 unidades

### Especificações técnicas

#### Physical

| | |
|---|---|
| Material (body) | Federstahl |

#### Environmental

| | |
|---|---|
| Environment | Drinnen, Draussen |

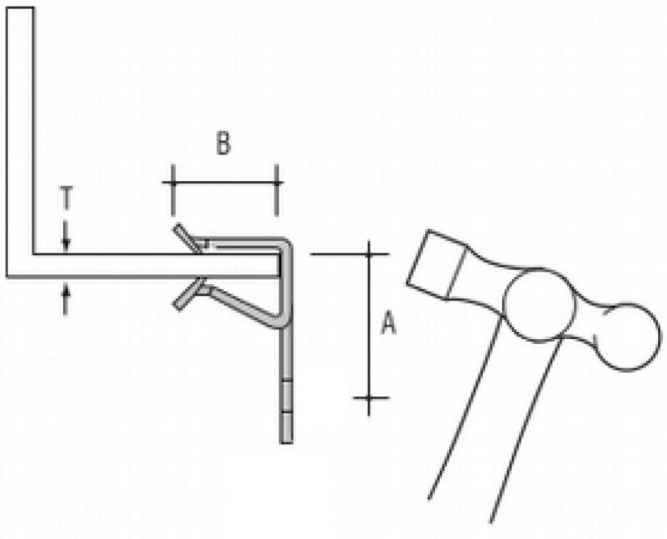


Como empresa de inovação, a Kidde Global Solutions reserva o direito de alterar as especificações do produto sem aviso prévio. Para obter informações sobre as especificações mais recentes do produto, visite pt.firesecurityproducts.com online ou contate o departamento comercial.

Last updated on 12 November 2026 - 18:57