DC113

Karmkontakt (reed), roller plunger, vertikal, plan montage



DC113

Karmkontakt (reed), roller plunger, vertikal, plan montage

Tekniske specifikationer

General

Application type	Montaje empotrado
Contact type	NC

Wired/wireless

Wired-wireless	Kablede

Physical

Colour	Beige

Regulatory

Certification	INCERT

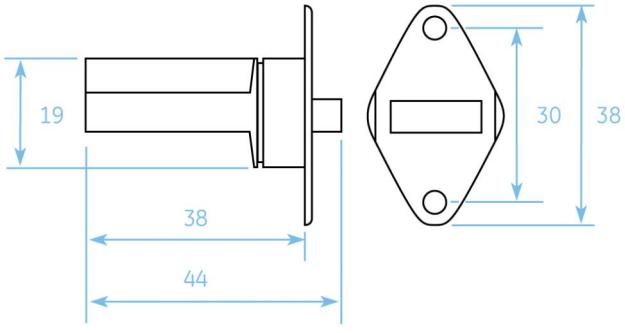

Kidde Global Solutions er et innovativt selskab og forbeholder sig ret til at ændre produktspecifikationer uden varsel. De nyeste produktspecifikationer kan du finde på dk.firesecurityproducts.com eller ved at kontakte din salgsrepræsentant hos.

Last updated on 12 November 2026 - 18:57