DC113

Magnetkontakt med kula för skjutdörrar



Detaljer

- Omfattande produktserie
- Överlägsen kvalitet
- Enkla att installera
- Två meters ledarlängd som standard
- Försedda med sabotageslinga
- Kan på beställning levereras med önskat inbyggt motstånd

DC113

Magnetkontakt med kula för skjutdörrar

Tekniska specifikationer

General

Application type	Montaje empotrado
Contact type	NC

Wired/wireless

Wired-wireless	Kablede

Physical

Colour	Beige

Regulatory

Certification	INCERT

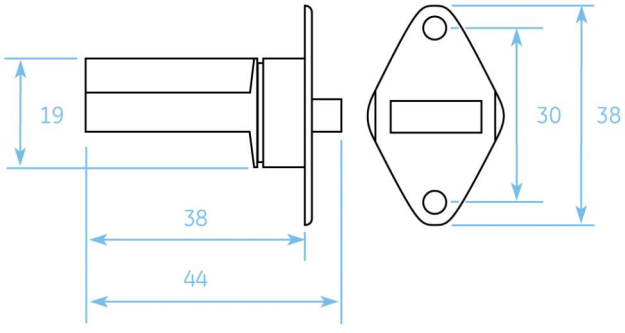

Kidde Global Solutions förbehåller sig rätten att ändra produktspecifikationer utan föregående meddelande. För de senaste produktspecifikationerna, besök se.firesecurityproducts.com online eller kontakta din försäljningsrepresentant.

Last updated on 12 November 2026 - 18:57