DC101S60

Contacto magnético para superficie. Apertura operativa máx. 15mm. 6m de cable. Blanco.



DC101S60

Contacto magnético para superficie. Apertura operativa máx. 15mm. 6m de cable. Blanco.

Especificaciones técnicas

General

Application type	Montage en surface
Contact type	NC

Wired/wireless

Wired-wireless	Verdrahtet

Regulatory

EN50131 grade	Klasse 2

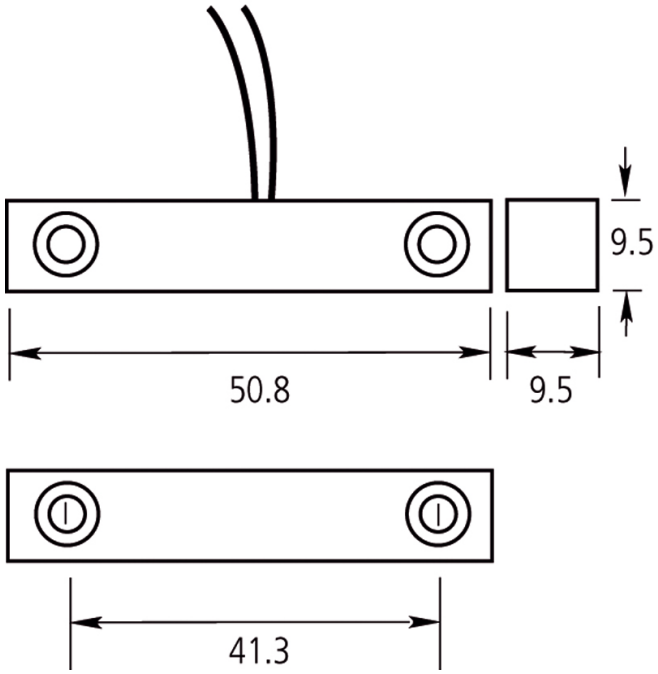

Como empresa innovadora, Kidde Global Solutions se reserva el derecho de modificar las especificaciones de los productos sin previo aviso. Para conocer las últimas especificaciones de los productos, visite la Web de es.firesecurityproducts.com o póngase en contacto con su comercial.

Last updated on 12 November 2026 - 18:57