S25-1MLC-B-2

SFP-Port 100Mbit Mini-GBIC Module 'B' end - 1 Fibre - 2Km - Multi-Mode - 1550/1310nm, temp. pracy -40~+75°C

Opis

Moduł nadawczo-odbiorczy KGS Fire & Security został specjalnie zaprojektowany do obsługi światłowodu o wysokiej wydajności, w tym zintegrowanego dupleksowego łącza danych w trybie pojedynczym. Zgodne z umową SFA Multisource Agreement (MSA), te moduły nadawczo-odbiorcze oferują możliwość podłączenia podczas pracy, co ułatwia instalację bez zakłócania działania urządzenia nadrzędnego działającego online. Transceiver SFP może instalować w przełącznikach KGS Fire & Security z interfejsem 100Base-FX.



Szczegóły

- Zgodny z normą SFP
- Maksymalna prędkość transmisji 155 Mbits / s
- Laserowy standard bezpieczeństwa klasy 1 zgodny z IEC 60825
- 1 światłowód wielomodowy
- Złącze LC
- Niskie rozpraszanie mocy
- Funkcja plug-and-play dla łatwej instalacji
- Hot-plug
- Temperatura pracy od -40°C do + 75°C
- Wskaźnik wykrycia sygnału TTL
- Pojedynczy zasilacz 3,3 V.
- Zgodny z IEEE 802.3ab

S25-1MLC-B-2

SFP-Port 100Mbit Mini-GBIC Module 'B' end - 1 Fibre - 2Km - Multi-Mode - 1550/1310nm, temp. pracy -40~+75°C

Specyfikacja techniczna

General

Kategoria	SFP
Typ portu	Multi Mode
Liczba włókien	1
Szybkość portu	100 Mbps
Długość fali	850 nm

Regulatory

Zgodność	CE, REACH, RoHS 2

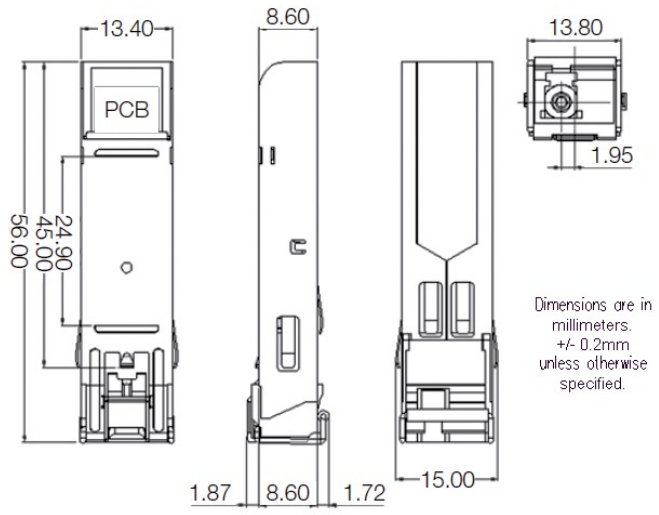

Będąc firmą innowacyjną, Kidde Global Solutions zastrzega sobie prawo do zmian w specyfikacji wyrobów bez uprzedzenia. W celu uzyskania najnowszych specyfikacji prosimy o wizytę na stronach pl/firesecurityproducts.com lub kontakt z przedstawicielem handlowym.

Last updated on 12 November 2026 - 20:20