S25-1MLC-A-2

SFP-Port 100BASE-FX Fiber GBIC, 2 km, Multi Mode



S25-1MLC-A-2

SFP-Port 100BASE-FX Fiber GBIC, 2 km, Multi Mode

Technische Spezifikationen

General

Kategorie	SFP
Porttyp	Multi Modus
Anzahl der Fasern	1
Port-Geschwindigkeit	100 Mbps
Wellenlänge	1310 nm, 1550 nm

Regulatory

Kompatibilität	CE, REACH, RoHS 2

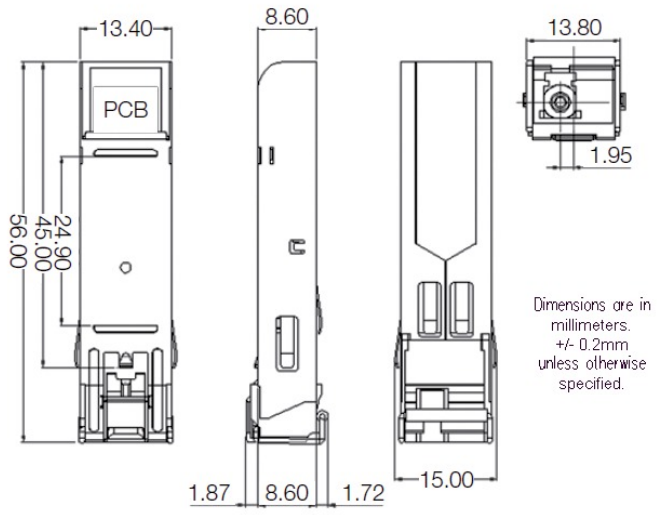

Als innovatives Unternehmen behält sich Kidde Global Solutions das Recht vor, Produktspezifikationen ohne Ankündigungen zu ändern. Für die aktuellsten Produktspezifikationen, besuchen Sie bitte de.firesecurityproducts.com online oder kontaktieren Sie bitte unsere Vertriebsmitarbeiter.