DC113

Czujka magnetyczna przewód 4x200cm, mechaniczna krańcowa (rolka), pionowa, NC

Opis

Magnetyczna czujka DC113 jest wyposażona w mechaniczną końcówkę (rolkę), która pełni tutaj rolę czujnika otwarcia drzwi lub okna. W momencie otwarcia ruchoma rolka zostaje wprawiona w ruch co powoduje uruchomienie alarmu. Ze względu na swoje niewielkie wymiary czujka może być zamontowana w bardzo dyskretny sposób, co sprawia, że jest ona niemal idealnym rozwiązaniem do ochrony miejsc publicznych.



Szczegóły

- Czujka mechaniczna krańcowa (rolka)
- Przykręcana, pionowa, wyposażona w przewód 4 żyłowy o długości 200 cm
- Zestyk NC

DC113

Czujka magnetyczna przewód 4x200cm, mechaniczna krańcowa (rolka), pionowa, NC

Specyfikacja techniczna

General

Application type	Verzonken montage
Contact type	NC

Wired/wireless

Wired-wireless	Wired

Physical

Colour	Beige

Regulatory

Certification	INCERT

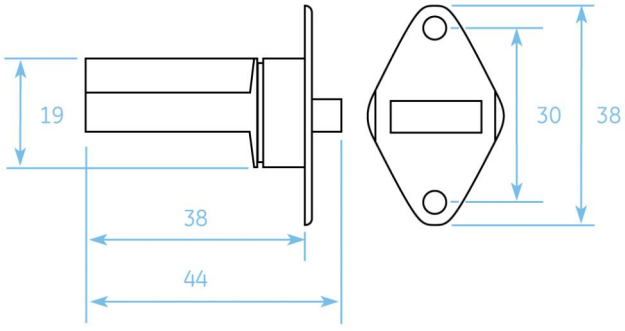

Będąc firmą innowacyjną, Kidde Global Solutions zastrzega sobie prawo do zmian w specyfikacji wyrobów bez uprzedzenia. W celu uzyskania najnowszych specyfikacji prosimy o wizytę na stronach pl/firesecurityproducts.com lub kontakt z przedstawicielem handlowym.

Last updated on 12 November 2026 - 18:57