TVW-BB1-W

Le boîtier de jonction pour caméra wedge TruVision est destiné à être utilisé avec les caméras wedge de la série S6, blanc.

Présentation

Le boîtier de jonction TVW- BB1 peut être utilisé à l'intérieur et à l'extérieur. Le support peut être utilisé avec les caméras Wedge TruVision listées ci-dessous.

Compatible avec les caméras IP suivantes:

TVW-5601
TVW-5602
TVW-5603
TVW-5604
TVW-5605



Détails

- Compatible avec les caméras Wedge de la série S6 TruVision.
- Boîtier de jonction
- Alliage d'aluminium

TVW-BB1-W

Le boîtier de jonction pour caméra wedge TruVision est destiné à être utilisé avec les caméras wedge de la série S6, blanc.

Spécifications techniques

General

Bracket type	Kamera
Support type	TruVision Keil Kuppeln
Bracket mounting part	Montaż w puszce
Mount type	Back box
Cable management	Yes

Physical

Physical dimensions	120 x 150.74 x 37.22 (Ø 120 mm)
Net weight	240 g
Colour	Weiß
Material	Aluminium

Regulatory

Compliancy	CE

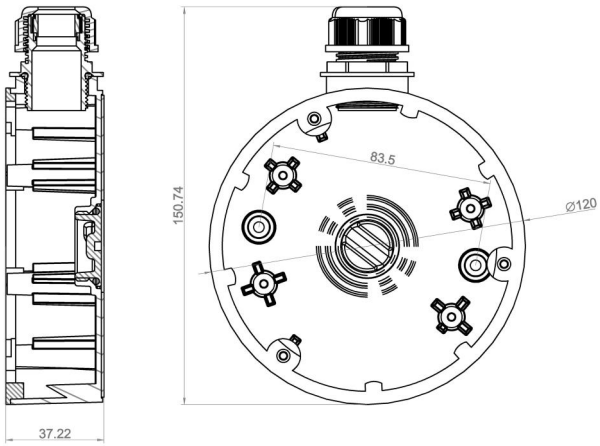

En tant que société d'innovation, Kidde Global Solutions se réserve le droit de modifier les spécifications des produits sans préavis. Pour les dernières spécifications du produit, visitez le site web fr.firesecurityproducts.com ou contactez votre représentant commercial.

Last updated on 12 November 2026 - 18:57