TVD-CB9

Base Câmara Dome Exterior TruVision S7

Vista Geral

A base TVD-CB9 pode ser utilizada em conjunto com os suportes TVD-SNB, TVD-PPB e TVD-CBW

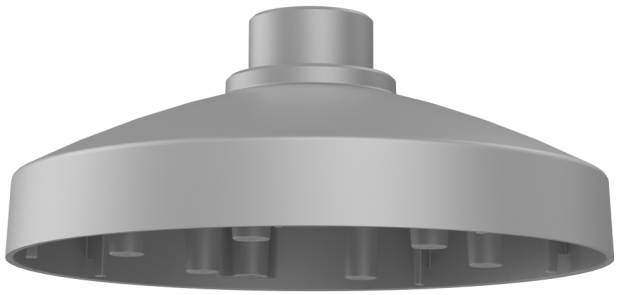

Detalhes

- Compatível com os suportes TVD-SNB, TVD-PPB, TVD-CBW
- Para utilizar com as câmaras dome de exterior S7 TVD-5715, TVD-5716, TVD-5717, TVD-5718, TVD-5719, TVD-5720, TVD-5721

TVD-CB9

Base Câmara Dome Exterior TruVision S7

Especificações técnicas

General

Bracket type	Kamera
Support type	TruVision Mini Kuppeln
Bracket mounting part	Spodek
Mount type	Hängende Montage, Wandmontage

Physical

Physical dimensions	Ø 155 mm Ø 6.1 in.
Net weight	230 g 0.50 lb.
Colour	Szary (Pantone 428c)
Material	Aluminium

Environmental

Environment	Drinnen, Draussen

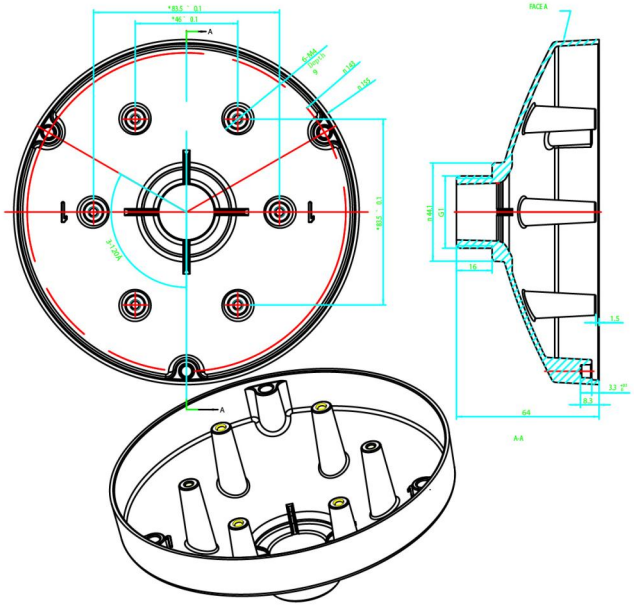

Como empresa de inovação, a Kidde Global Solutions reserva o direito de alterar as especificações do produto sem aviso prévio. Para obter informações sobre as especificações mais recentes do produto, visite pt.firesecurityproducts.com online ou contate o departamento comercial.

Last updated on 12 November 2026 - 18:57