DC108

Magnetkontakt, portkontakt med 2 meter armeret kabel, gulvmontage, max. gab 75 mm,



DC108

Magnetkontakt, portkontakt med 2 meter armeret kabel, gulvmontage, max. gab 75 mm,

Tekniske specifikationer

General

Application type	Udhængende
Contact type	NF

Wired/wireless

Wired-wireless	Kablede

Physical

Colour	Prata metálica
Material	Aluminium

Regulatory

EN50131 grade	Lønklasse 2
Certification	IMQ

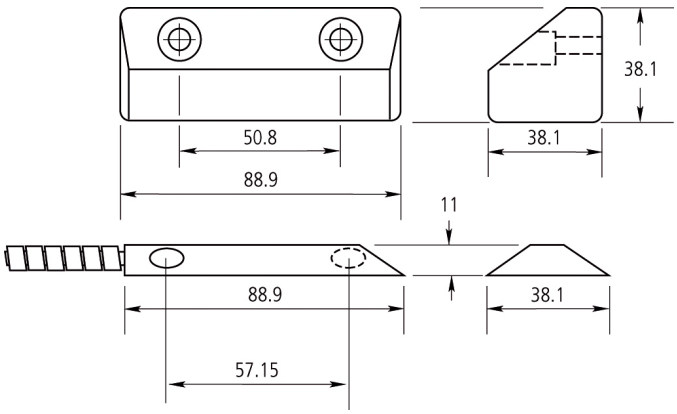

Kidde Global Solutions er et innovativt selskab og forbeholder sig ret til at ændre produktspecifikationer uden varsel. De nyeste produktspecifikationer kan du finde på dk.firesecurityproducts.com eller ved at kontakte din salgsrepræsentant hos.

Last updated on 12 November 2026 - 18:57