# S20-2MLC-2

**SFP-Port 100Base-FX Mini-GBIC Module - 2 Fiber - 2Km - Multi-Mode – 1310nm (0~50°C)**



# S20-2MLC-2

## SFP-Port 100Base-FX Mini-GBIC Module - 2 Fiber - 2Km - Multi-Mode – 1310nm (0~50°C)

## Specifiche tecniche

### General

| | |
|---|---|
| Category | SFP |
| Port type | Multi Tilstand |
| No. of fibers | 2 |
| Port speed | Hurtig |
| Wavelength | 1310 nm |

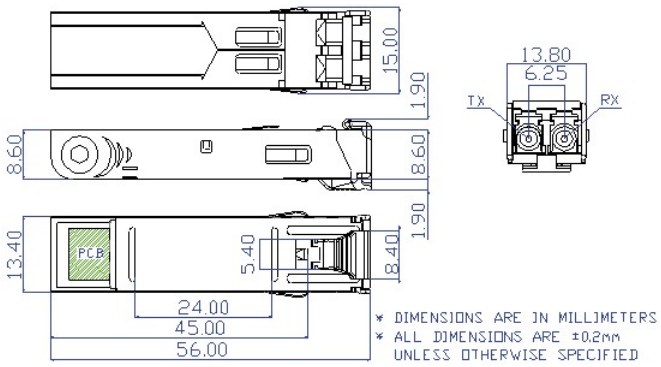


In quanto azienda in continua innovazione, Kidde Global Solutions si riserva il diritto di modificare le specifiche del prodotto senza preavviso. Per avere informazioni sempre aggiornate, visita it.firesecurityproducts.com online o contatta il tuo riferimento commerciale.

Last updated on 12 November 2026 - 20:20